# MODUŁ SZKLAY BARIERKI

GIĘTE SZKŁO HARTOWANE, GR. 8 mm
Z PIASKOWANYM WZOREM
PRZEZROCZYSTOŚĆ – 30%

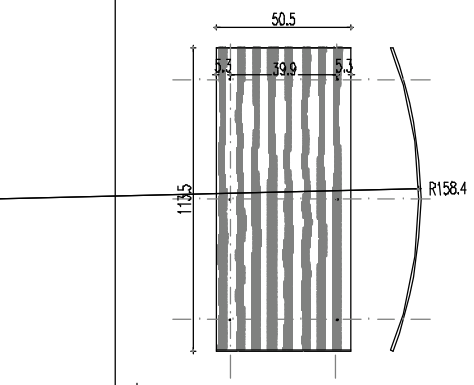


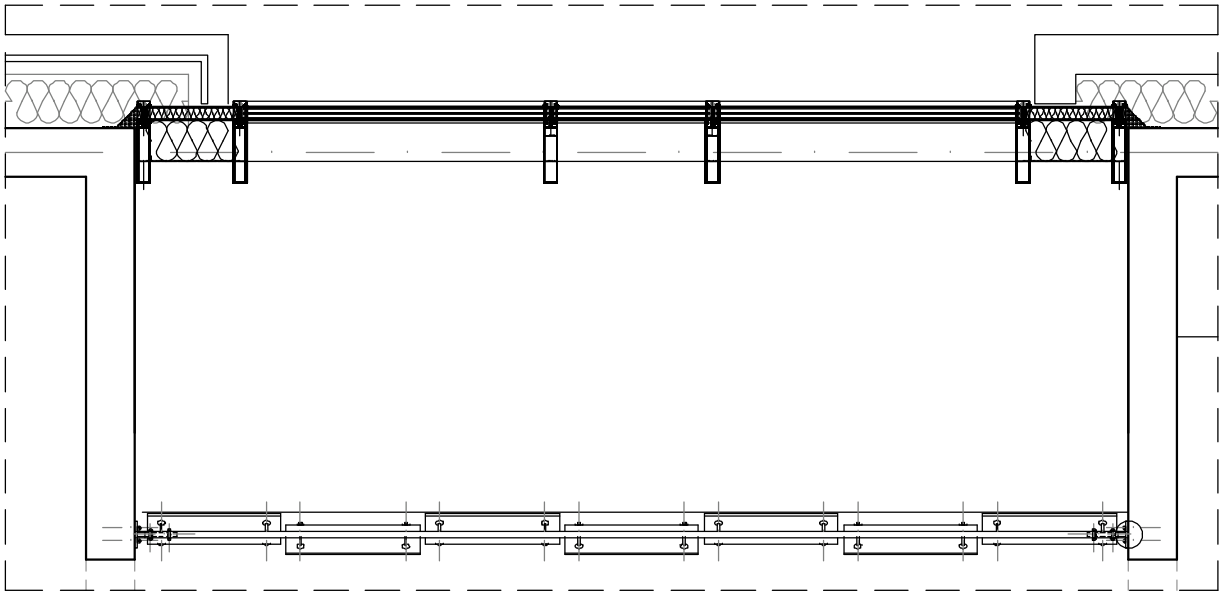

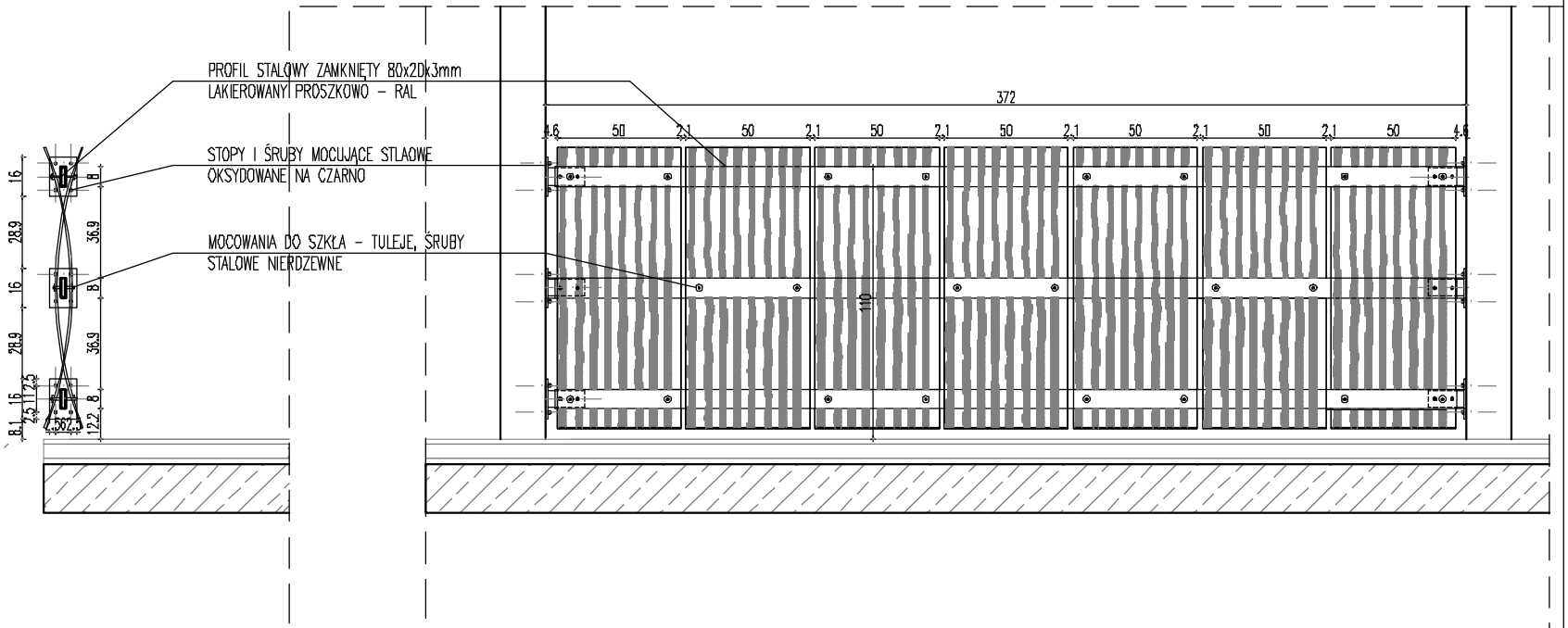


Zadanie dofinansowane przez
Wojewódzki Fundusz Ochrony Środowiska
i Gospodarki Wodnej w Białymstoku

www.wfosigw.bialystok.pl

KRAINA HAŃCZY

SUWALSKI PARK KRAJOBRAZOWY

Inwestycja:
**BUDOWA MŁYNA Z PRZEZNACZENIEM NA OBIEKT MUZEALNO-EDUKACYJNY "MŁYN w TURTULU" PRZY SIEDZIBIE SUWALSKIEGO PARKU KRAJOBRAZOWEGO**

Inwestor:
**SUWALSKI PARK KRAJOBRAZOWY**
**Malesowizna 24**
**16-404 Jeleniewo**

Adres inwestycji:
**Malesowizna 24**
**16-404 Jeleniewo**
**dz. nr ew. 43**


KPLA
**KPLA Piotr Kostrzewski**
**ul. Mińska 25 pok. 535**
**www.kpla.pl**
**piotr@kostrzewski.pl**
**+48 501 392 408**


| Opracował: | Podpis: |
|---|---|
| mgr inż arch Marcin Biczyk MA/022/05 | |
| arch wnętrz Piotr Kostrzewski | |
| arch wnętrz Artur Lewandowski | |

Nazwa rys:
**PROJEKT BUDOWLANO WYKONWCZY**
**DETALE**
**BARIERKA NA PIĘTRZE**

Skala: **1:20**

Data: **wrzesień 2017**

Nr rysunku: **AD 3**